# GOLF 8x3,6 R

Nota:

- Pietris necesar pe fundul excavatiei ~2.5mc;
- Pietris necesar in jurul piscinei ~24.5mc;
- Executarea excavatiei conform schitei, asigura montajul piscinei cu 0,1 m deasupra nivelului solului.

Sectiunea A-A

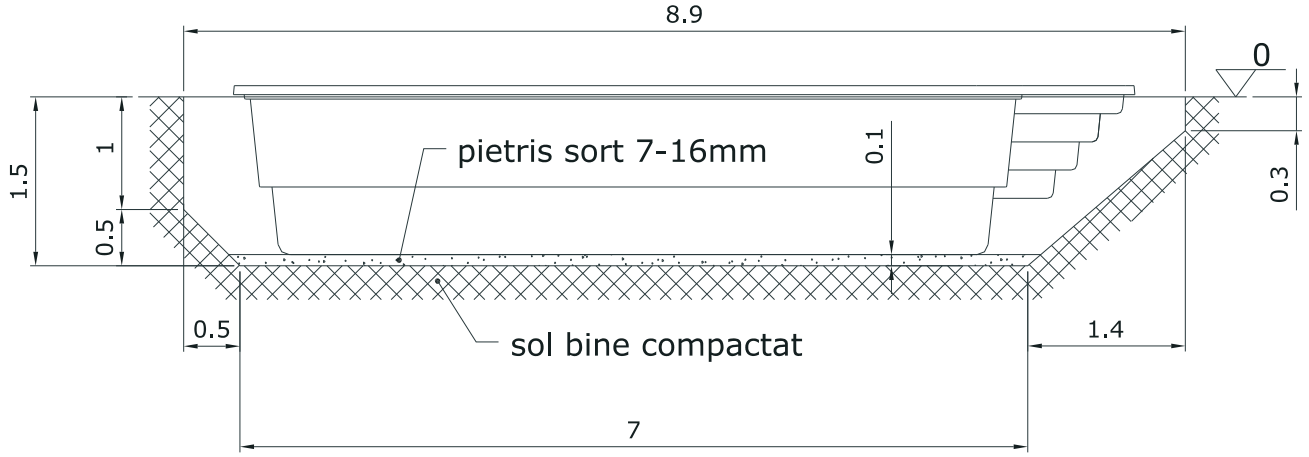


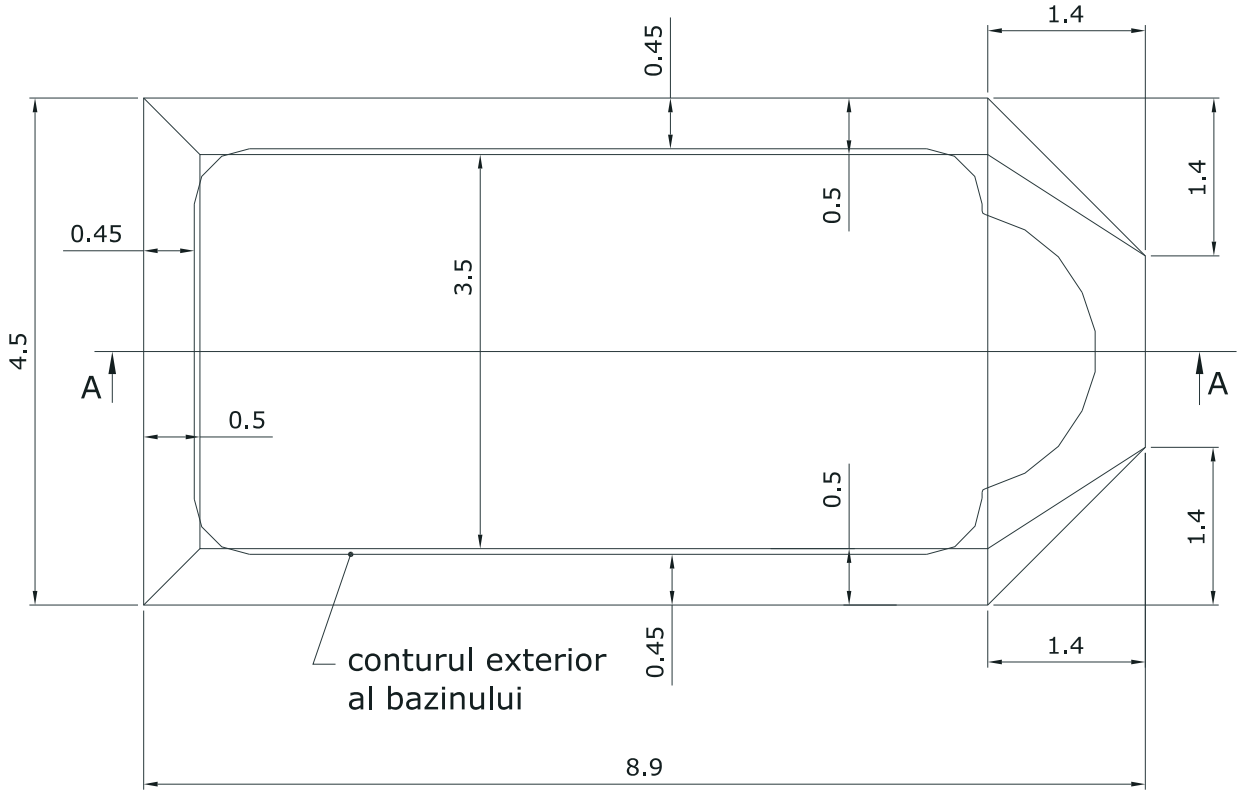


- Toate cotele sunt in metri.